NOT FLUENT IN DUTCH? TURN FOR ENGLISH >>>>>>>>>>>>>>>>>>>

IT'S YOURS NOW!

GEFELICITEERD MET JE NIEUWE STOEL! DEZE PRACHTIGE ESSENCE POLUGA STOEL IS NU VAN JOU EN WE HOPEN DAT JE SAMEN HEEL VEEL MOOIE MOMENTEN GAAT BELEVEN! EN DAN NU... AAN DE SLAG! HIERONDER LATEN WE JE ZIEN HOE JE DE ESSENCE POLUGA GEMAKKELIJK IN ELKAAR ZET. HEB JE TOCH NOG VRAGEN OVER DEZE STOEL? JE KAN ONS ALTIJD EEN E-MAIL STUREN OF BELLEN - WE HELPEN JE GRAAG!

MAAK. JE STOEL

ESSENCE POLUGA

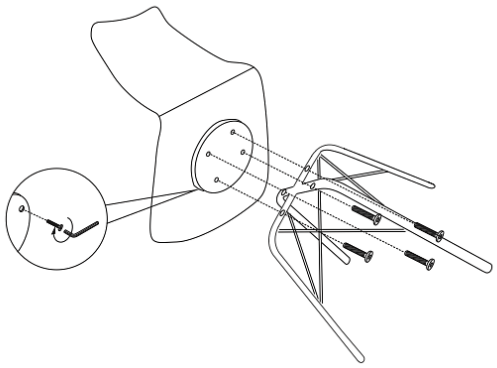

bevestigingspunten

AAN DE SLAG!

1. DE STOEL BESTAAT UIT TWEE DELEN, HET ONDERSTEL EN DE ZITTING.,
2. LEG DE ZITTING VOORZICHTIG ONDERSTEBOVEN.
3. PLAATS HET ONDERSTEL OP DE ZITTING. GEBRUIK HIERBIJ GATEN B VAN DE BEVESTIGINGSPUNTEN.
4. MAAK HET ONDERSTEL VAST AAN DE ZITTING MET DE SCHROEVEN EN RINGEN EN DRAAI DEZE VAST MET DE INBUSSLEUTEL.

5. ZITTEN ALLE SCHROEVEN GOED VAST? DRAAI DAN DE STOEL OM. JE POLUGA STOEL IS KLAAR VOOR GEBRUIK.
6. GA LEKKER IN JE STOEL ZITTEN EN GENIET VAN DE FIJNE ZIT.

TIPS.

1. VILTJES ONDER DE STOELEN VOORKOMEN KRASSEN OP DE VLOER.
2. DE ZITTING IS HEEL GEMAKKELIJK AF TE NEMEN MET MILDE SCHOONMAAKMIDDELEN.
3. HET KUSSEN IN DE ZITTING IS AAN DE ONDERKANT LOS TE SCHROEVEN – WAARDOOR JE OOK ONDER HET KUSSEN GOED KAN SCHOONMAKEN. WIL JE HET KUSSEN BEKLEDEN MET EEN VROLIJK STOFJE EN ZO JE STOEL PERSONALISEREN? DAT KAN NU HEEL GEMAKKELIJK
4. WE RADEN JE AAN OM DE SCHROEVEN NA EEN TIJDJE NOGMAALS AAN TE DRAAIEN VOOR OPTIMAAL BEHOUD VAN JE STOEL.

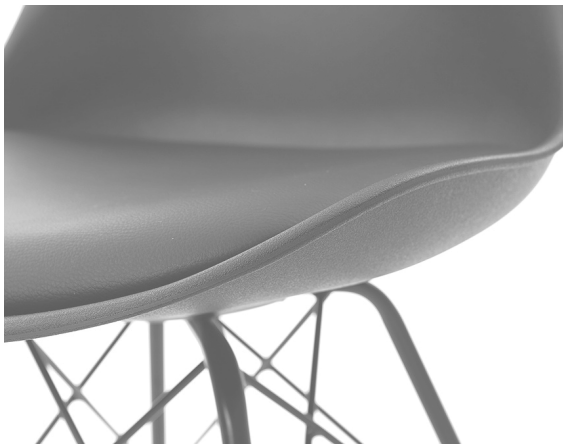

NOT FLUENT IN DUTCH? TURN FOR ENGLISH >>>>>>>>>>>>>>>>>>>>

IT'S YOURS NOW!

GEFELICITEERD MET JE NIEUWE STOEL! DEZE PRACHTIGE ESSENCE POLUGA STOEL IS NU VAN JOU EN WE HOPEN DAT JE HEEL VEEL MOOIE MOMENTEN ZULT BELEVEN SAMEN! EN DAN NU... AAN DE SLAG! HIERONDER LATEN WE JE ZIEN HOE JE DE ESSENCE POLUGA GEMAKKELIJK IN ELKAAR ZET. HEB JE TOCH NOG VRAGEN OVER DEZE STOEL? JE KAN ONS ALTIJD EEN E-MAIL STUREN OF BELLEN - WE HELPEN JE GRAAG!

T. +31 (0)35 240 0 340
E. EERSTEHULPBIJMONTAGE@GEWOONSTIJL.NL

MAAK. JE STOEL

ESSENCE POLUGA

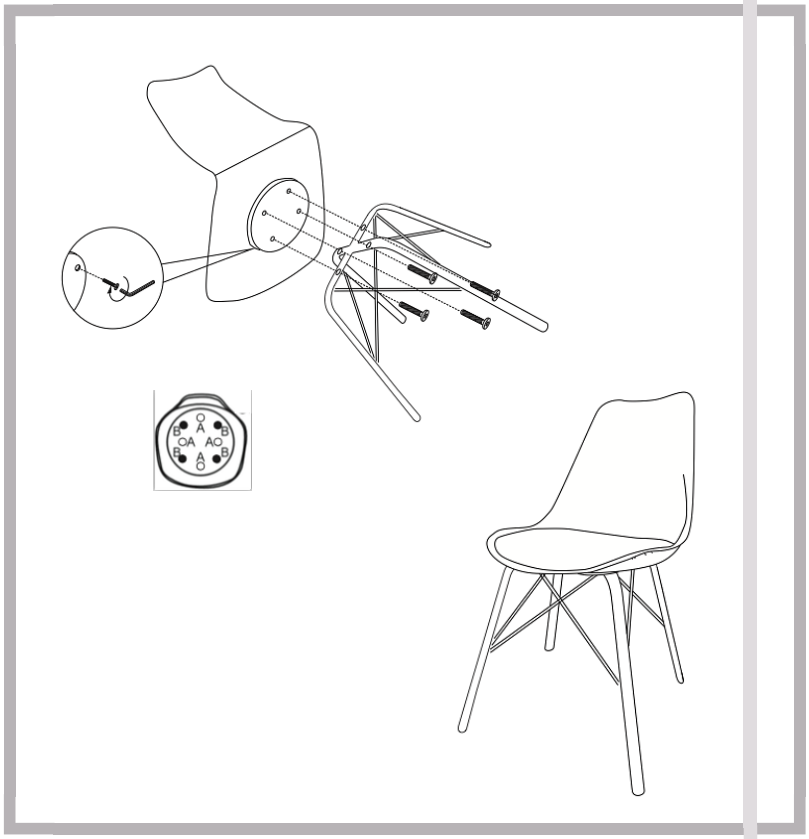

AAN DE SLAG!

1. DE STOEL BESTAAT UIT TWEE DELEN, HET ONDERSTEL EN DE ZITTING.,
2. LEG DE ZITTING ONDERSTEBOVEN.
3. PLAATS HET METALEN FRAME IN DE UITSPARING AAN DE ONDERKANT VAN HET FRAME.
4. GEBRUIK DE SCHROEVEN EN RINGETJES OM HET FRAME IN DE ZITTING VAST TE SCHROEVEN MET DE INBUSSLEUTEL.. GEBRUIK HIERVOOR GATEN B VAN DE ZITTING.
4. ZITTEN ALLE SCHROEVEN GOED VAST? DRAAI DAN DE STOEL OM. JE POLUGA STOEL IS KLAAR VOOR GEBRUIK.
5. GA LEKKER IN JE STOEL ZITTEN EN GENIET VAN DE FIJNE ZIT. WE WENSEN JE NOG HEEL VEEL ONTSPANNEN MOMENTEN OP JE NIEUWE STOEL!

CHECK OOK ONZE HANDIGE INSTRUCTIEFILM:
WWW.GEWOONSTIJL.NL/INSTRUCTIES

TIPS

1. DE ZITTING IS HEEL GEMAKKELIJK AF TE NEMEN MET MILDE SCHOONMAAKMIDDELEN.
2. HET KUSSEN IN DE ZITTING IS LOS TE MAKEN – WAARDOOR JE OOK DE ONDERKANT VAN DE ZITTING GOED KAN SCHOONMAKEN. WIL JE HET KUSSEN BEKLEDEN MET EEN VROLIJK STOFJE EN ZO JE STOEL PERSONALISEREN? DAT KAN NU HEEL GEMAKKELIJK!
3. WE RADEN JE AAN OM DE SCHROEVEN NA EEN TIJDJE NOGMAALS AAN TE DRAAIEN VOOR OPTIMAAL BEHOUD VAN JE STOEL.

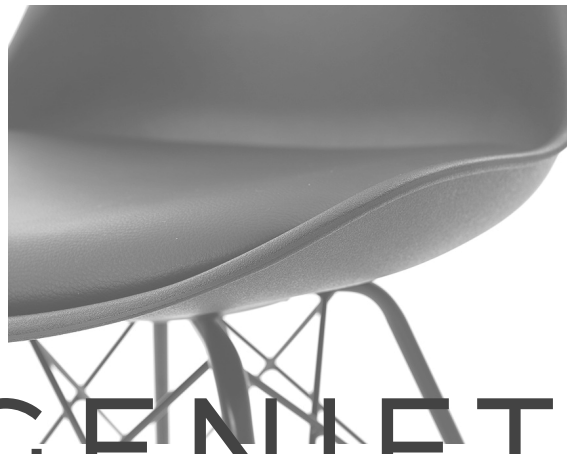

GENIET.

LIEVER NEDERLANDS? DRAAI OM!

IT'S YOURS NOW!

CONGRATS ON YOUR NEW CHAIR! THIS LOVELY ESSENCE POLUGA CHAIR IS NOW YOURS, AND WE HOPE YOU'LL HAVE MANY GOOD TIMES TOGETHER! BUT FIRST THINGS FIRST ... LET'S GET TO WORK! BELOW WE'LL SHOW YOU HOW TO EASILY ASSEMBLE THE ESSENCE POLUGA CHAIR. IF YOU STILL HAVE QUESTIONS ABOUT THE CHAIR, FEEL FREE TO CONTACT US – WE'RE HAPPY TO HELP!

T. +31 (0)35 240 0 340
E. EERSTEHULPBIJMONTAGE@GEWOONSTIJL.NL

MAKE. IT YOURS

ESSENCE POLUGA

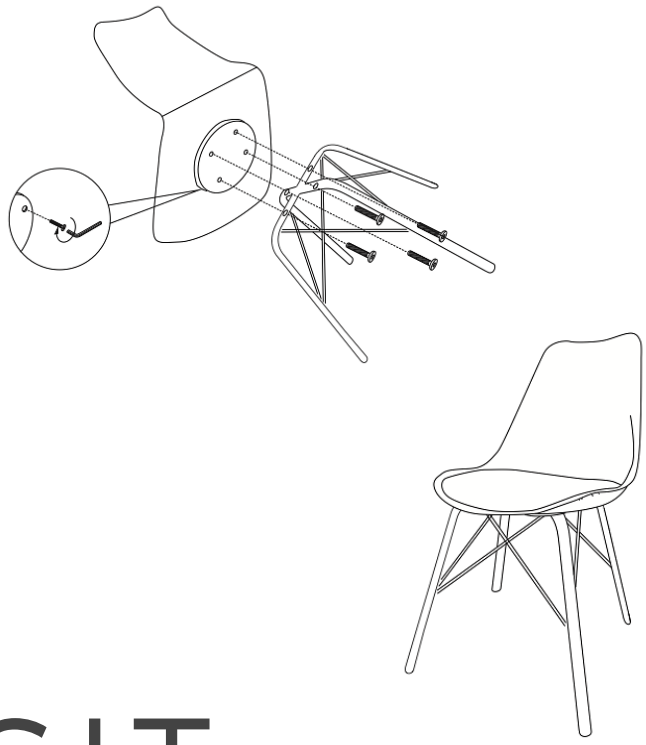

SIT.

GET TO WORK!

1. THE BASE CONSISTS OF 2 PARTS, THE SEAT (C1) AND THE BASE (C2).
2. CAREFULLY PLACE THE SEAT ON THE FLOOR, WITH THE BOTTOM FACING UP (A TOWEL ON THE FLOOR WILL PROTECT THE CHAIR AND YOUR FLOOR) AND PLACE THE BASE ON IN THE GROOVE OF THE SEAT. USE THE SCREWS (C) AND WIND THEM INTO THE SEAT WITH THE ALLEN KEY (A).
3. DID YOU TIGHTEN ALL THE SCREWS PROPERLY? IF SO, FLIP THE CHAIR OVER! YOUR POLUGA CHAIR IS READY TO USE.
4. GO AHEAD AND TAKE A SEAT AND ENJOY THE COMFORT. WE WISH YOU LOTS OF RELAXING MOMENTS IN YOUR NEW CHAIR!

CHECK OUT OUR INSTRUCTION VIDEO ON::
WWW.GEWOONSTIJL.NL/INSTRUCTIES

TIPS

1. THE SEAT SHELL IS EASILY CLEANED WITH A MILD CLEANING PRODUCT.
2. THE PILLOW CAN BE TAKEN OUT OF THE SEAT – WHICH ALLOWS FOR EASY CLEANING ACCESS. THIS ALSO MAKES IT POSSIBLE FOR YOU TO REFURBISH THE PILLOW WITH A BEAUTIFUL NEW FABRIC AND MAKE IT AN ORIGINAL!
3. WE SUGGEST THAT YOU TIGHTEN THE SCREWS AGAIN AFTER ABOUT 6 WEEKS OF USE. TIGHTENING THE SCREWS ENSURES AN OPTIMUM MAINTENANCE OF YOUR CHAIR

ENJOY.

LIEVER NEDERLANDS? DRAAI OM! >>>>>>>>>>>>>>>>>>>>

IT'S YOURS NOW!

CONGRATS ON YOUR NEW CHAIR! THIS LOVELY ESSENCE POLUGA CHAIR IS NOW YOURS, AND WE HOPE YOU'LL HAVE MANY GOOD TIMES TOGETHER! BUT FIRST THINGS FIRST … LET'S GET TO WORK! BELOW WE'LL SHOW YOU HOW TO EASILY ASSEMBLE THE ESSENCE POLUGA CHAIR. IF YOU STILL HAVE QUESTIONS ABOUT THE CHAIR, FEEL FREE TO CONTACT US – WE'RE HAPPY TO HELP!

T. +31 (0)35 240 0 340
E. EERSTEHULPBIJMONTAGE@GEWOONSTIJL.NL

MAKE. IT YOURS

ESSENCE POLUGA

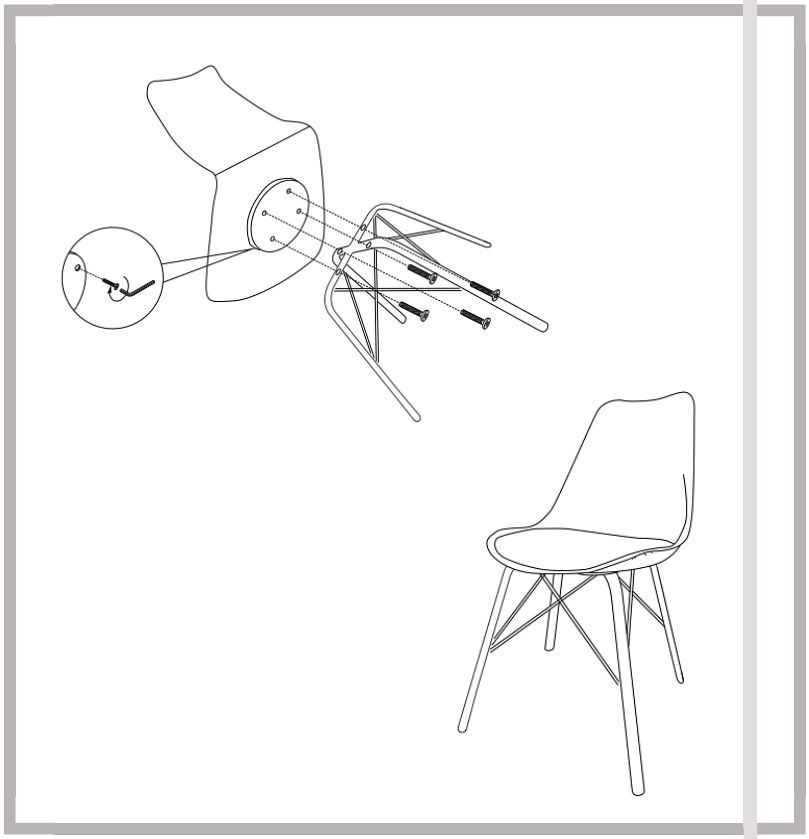

GET TO WORK!

1. THE BASE CONSISTS OF 2 PARTS, THE SEAT (C1) AND THE BASE (C2).
2. CAREFULLY PLACE THE SEAT ON THE FLOOR, WITH THE BOTTOM FACING UP AND PLACE THE BASE ON IN THE GROOVE OF THE SEAT. USE THE SCREWS (C) AND WIND THEM INTO THE SEAT WITH THE ALLEN KEY (A).
3. DID YOU TIGHTEN ALL THE SCREWS PROPERLY? IF SO, FLIP THE CHAIR OVER! YOUR POLUGA CHAIR IS READY TO USE.
4. GO AHEAD AND TAKE A SEAT AND ENJOY THE COMFORT. WE WISH YOU LOTS OF RELAXING MOMENTS IN YOUR NEW CHAIR!

CHECK OUT OUR INSTRUCTION VIDEO ON::
WWW.GEWOONSTIJL.NL/INSTRUCTIES

TIPS

1. THE SEAT SHELL IS EASILY CLEANED WITH A MILD CLEANING PRODUCT.
2. THE PILLOW CAN BE TAKEN OUT OF THE SEAT – WHICH ALLOWS FOR EASY CLEANING ACCESS. THIS ALSO MAKES IT POSSIBLE FOR YOU TO REFURBISH THE PILLOW WITH A BEAUTIFUL NEW FABRIC AND MAKE IT AN ORIGINAL!
3. WE SUGGEST THAT YOU TIGHTEN THE SCREWS AGAIN AFTER ABOUT 6 WEEKS OF USE.. TIGHTENING THE SCREWS ENSURES AN OPTIMUM MAINTENANCE OF YOUR CHAIR.

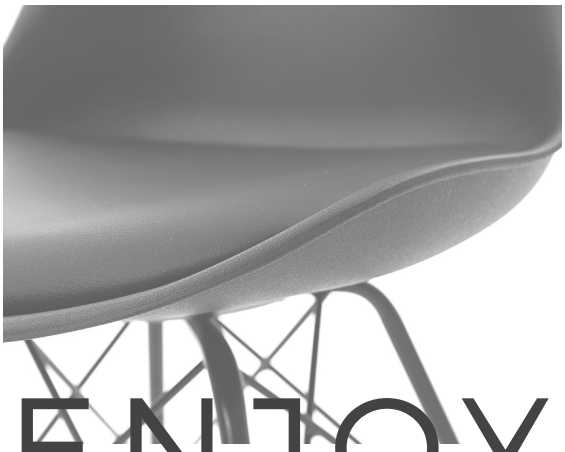

ENJOY.