NOT FLUENT IN DUTCH? TURN FOR ENGLISH >>>>>>>>>>>>>>>>>>>>

# IT'S YOURS NOW!

GEFELICITEERD MET JE NIEUWE STOEL! DEZE PRACHTIGE ESSENCE MADERA STOEL IS NU VAN JOU EN WE HOPEN DAT JE SAMEN HEEL VEEL MOOIE MOMENTEN GAAT BELEVEN! EN DAN NU... AAN DE SLAG! HIERONDER LATEN WE JE ZIEN HOE JE DE ESSENCE MADERA GEMAKKELIJK IN ELKAAR ZET. HEB JE TOCH NOG VRAGEN OVER DEZE STOEL? JE KAN ONS ALTIJD EEN E-MAIL STUREN OF BELLEN - WE HELPEN JE GRAAG!

T. +31 (0)35 240 0 340
E. EERSTEHULPBIJMONTAGE@GEWOONSTIJL.NL

# MAAK. JE STOEL

## ESSENCE MADERA

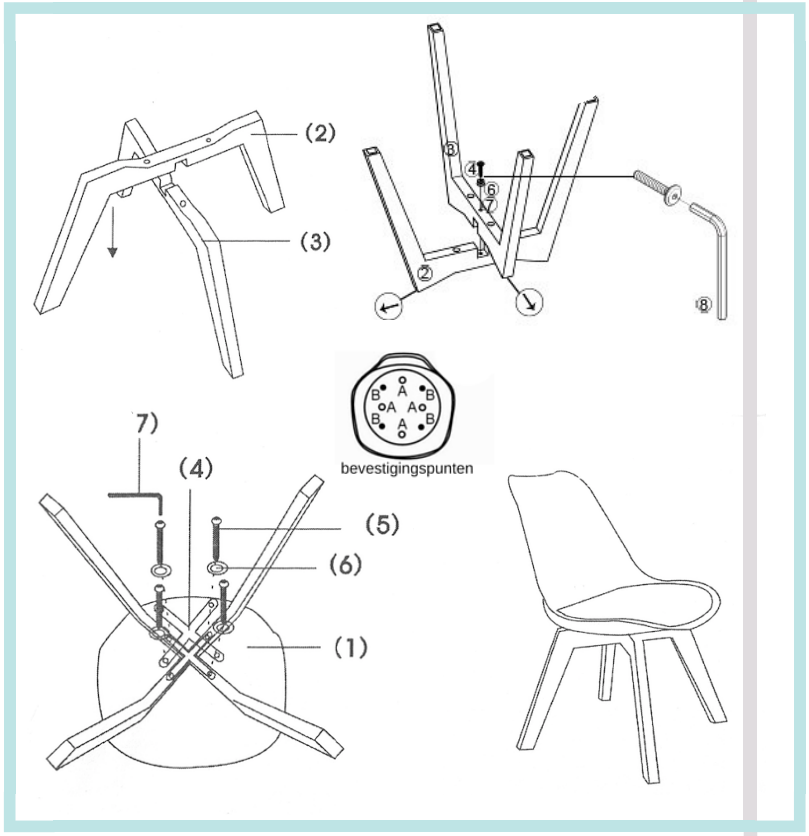


## AAN DE SLAG!

1. DE STOEL BESTAAT UIT TWEE DELEN, DE ZITTING (1) EN HET ONDERSTEL (2 EN 3).
2. LEG DE ZITTING ONDERSTEBOVEN. ZET DE HOUTEN DELEN IN ELKAAR EN DRAAI DEZE OM.
3. ZET HET ONDERSTEL OP DE ZITTING, GEBRUIK GATEN B VAN DE BEVESTIGINGSPUNTEN.
4. MAAK HET ONDERSTEL VAST AAN DE ZITTING MET DE SCHROEVEN (4) EN RINGEN (6) EN DRAAI DEZE VAST MET DE INBUSSLEUTEL (8).

5. ZITTEN ALLE SCHROEVEN GOED VAST? DRAAI DAN DE STOEL OM. JE MADERA STOEL IS KLAAR VOOR GEBRUIK.
6. GA LEKKER IN JE STOEL ZITTEN EN GENIET VAN DE FIJNE ZIT.

CHECK OOK ONZE HANDIGE INSTRUCTIEFILM:
WWW.GEWOONSTIJL.NL/INSTRUCTIES

## TIPS

1. VILTJES ONDER DE STOELEN VOORKOMEN KRASSEN OP DE VLOER.
2. DE ZITTING IS HEEL GEMAKKELIJK AF TE NEMEN MET MILDE SCHOONMAAKMIDDELEN.
3. HET KUSSEN IN DE ZITTING IS AAN DE ONDERKANT LOS TE SCHROEVEN – WAARDOOR JE OOK ONDER HET KUSSEN GOED KAN SCHOONMAKEN. WIL JE HET KUSSEN BEKLEDEN MET EEN VROLIJK STOFJE EN ZO JE STOEL PERSONALISEREN? DAT KAN NU HEEL GEMAKKELIJK
4. WE RADEN JE AAN OM DE SCHROEVEN NA EEN TIJDJE NOGMAALS AAN TE DRAAIEN VOOR OPTIMAAL BEHOUD VAN JE STOEL.

# GENIET.

GEWOONSTIJL @GEWOONSTIJL GEWOONSTIJL7A

WWW.GEWOONSTIJL.NL

NOT FLUENT IN DUTCH? TURN FOR ENGLISH >>>>>>>>>>>>>>>>>>>>

# IT'S YOURS NOW!

CONGRATS ON YOUR NEW CHAIR! THIS LOVELY ESSENCE MADERA CHAIR IS NOW YOURS, AND WE HOPE YOU'LL HAVE MANY GOOD TIMES TOGETHER! BUT FIRST THINGS FIRST … LET'S GET TO WORK! BELOW WE'LL SHOW YOU HOW TO EASILY ASSEMBLE THE ESSENCE MADERA CHAIR. IF YOU STILL HAVE QUESTIONS ABOUT THE CHAIR, FEEL FREE TO CONTACT US – WE'RE HAPPY TO HELP!

T. +31 (0)35 240 0 340
E. EERSTEHULPBIJMONTAGE@GEWOONSTIJL.NL

# MAKE IT YOURS

## ESSENCE MADERA

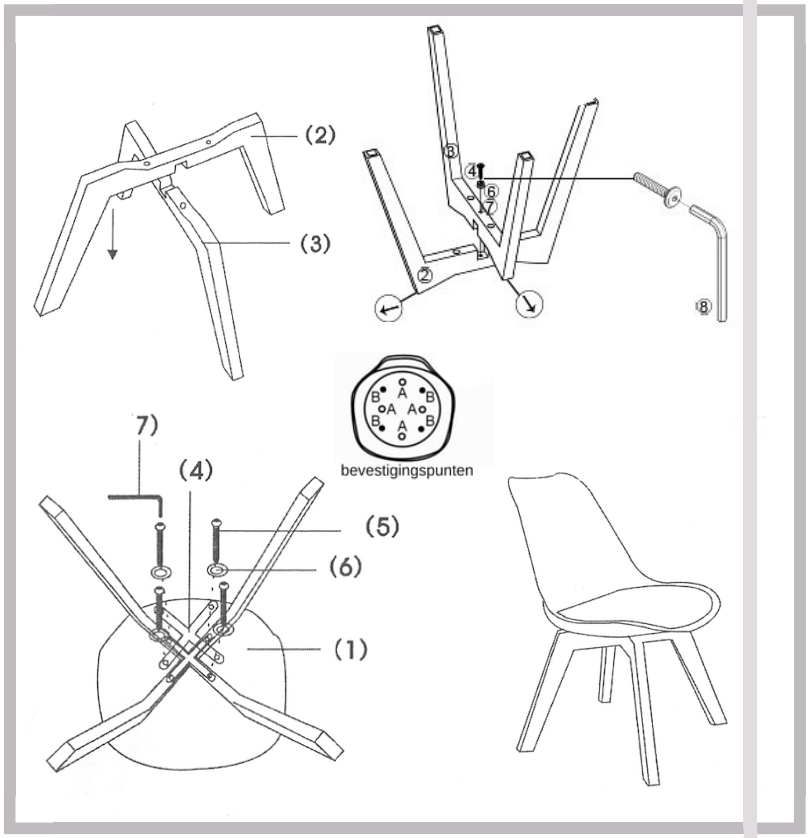


## GET TO WORK!

1. THE BASE CONSISTS OF 2 WOODEN PARTS (2 AND 3).
2. CAREFULLY PLACE THE SEAT ON THE FLOOR, WITH THE BOTTOM FACING UP AND SLIDE THE WOODEN PARTS OF THE BASE TOGETHER,
3. TURN THE BASE AROUND AND PLACE THE BASE ON THE SEAT USE HOLES B OF THE ATTACHMENTS POINTS.
4. USE THE SCREWS (4) AND RINGS (6) AND WIND THEM INTO THE SEAT WITH THE ALLEN KEY (8).

4. DID YOU TIGHTEN ALL THE SCREWS PROPERLY? IF SO, FLIP THE CHAIR OVER! YOUR MADERA CHAIR IS READY TO USE.
5. GO AHEAD AND TAKE A SEAT AND ENJOY THE COMFORT. WE WISH YOU LOTS OF RELAXING MOMENTS IN YOUR NEW CHAIR!

CHECK OUR INSTRUCTION VIDEO ON:
WWW.GEWOONSTIJL.NL/INSTRUCTIES

## TIPS

1. FELT FLOORCAPS WILL PREVENT WEARING OF YOUR FLOOR.
2. THE SEAT SHELL IS EASILY CLEANED WITH A MILD CLEANING PRODUCT.
3. THE PILLOW CAN BE TAKEN OUT OF THE SEAT – WHICH ALLOWS FOR EASY CLEANING ACCESS. THIS ALSO MAKES IT POSSIBLE FOR YOU TO REFURBISH THE PILLOW WITH A BEAUTIFUL NEW FABRIC AND MAKE IT AN ORIGINAL!
4. WE SUGGEST THAT YOU TIGHTEN THE SCREWS AGAIN AFTER ABOUT 6 WEEKS OF USE.

WOOD IS A NATURAL PRODUCT AND CAN 'LIVE' A BIT. TIGHTENING THE SCREWS ENSURES AN OPTIMUM MAINTENANCE OF YOUR CHAIR.

# ENJOY.

GEWOONSTIJL @GEWOONSTIJL GEWOONSTIJL7A

WWW.GEWOONSTIJL.NL